ԷԼ.ԼՈՒՍԱՎՈՐՄԱՆ ՀԱՏԱԿԱԳԻԾ

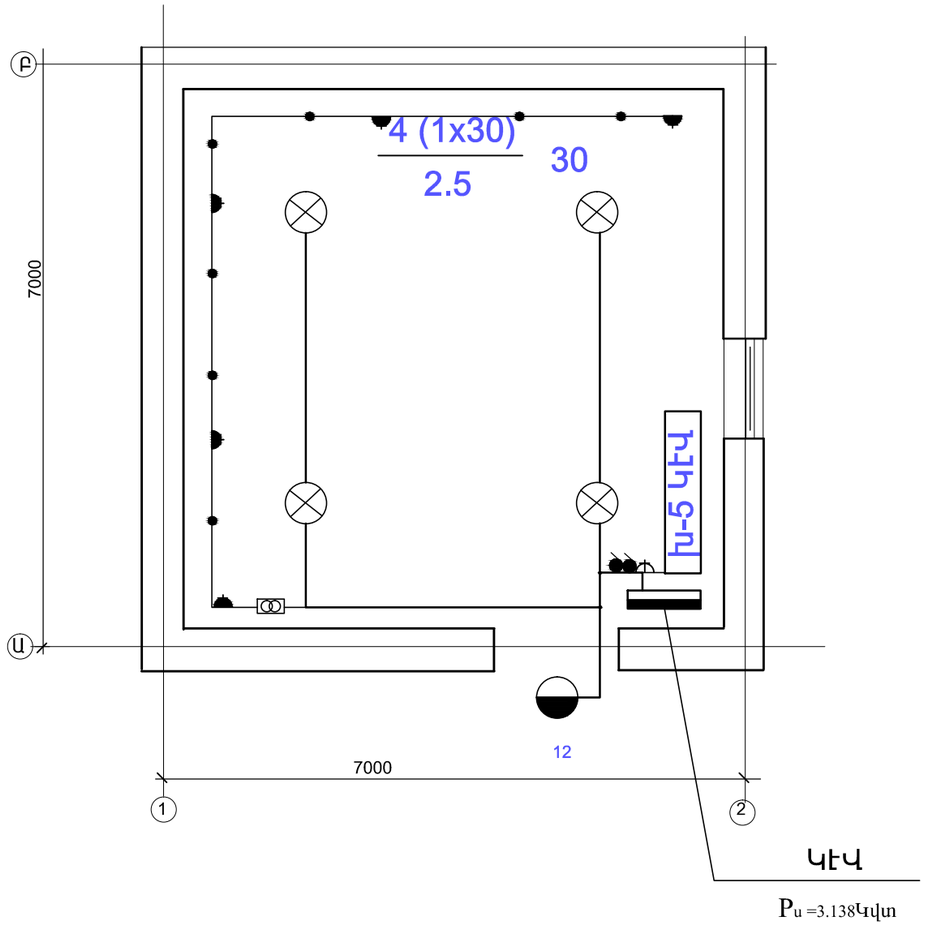

ԷԼ.ՈՒԺԱՅԻՆ ՍԱՐՔԱՎՈՐՈՒՄՆԵՐԻ ՍՆՈՒՑՄԱՆ ՀԱՏԱԿԱԳԻԾ

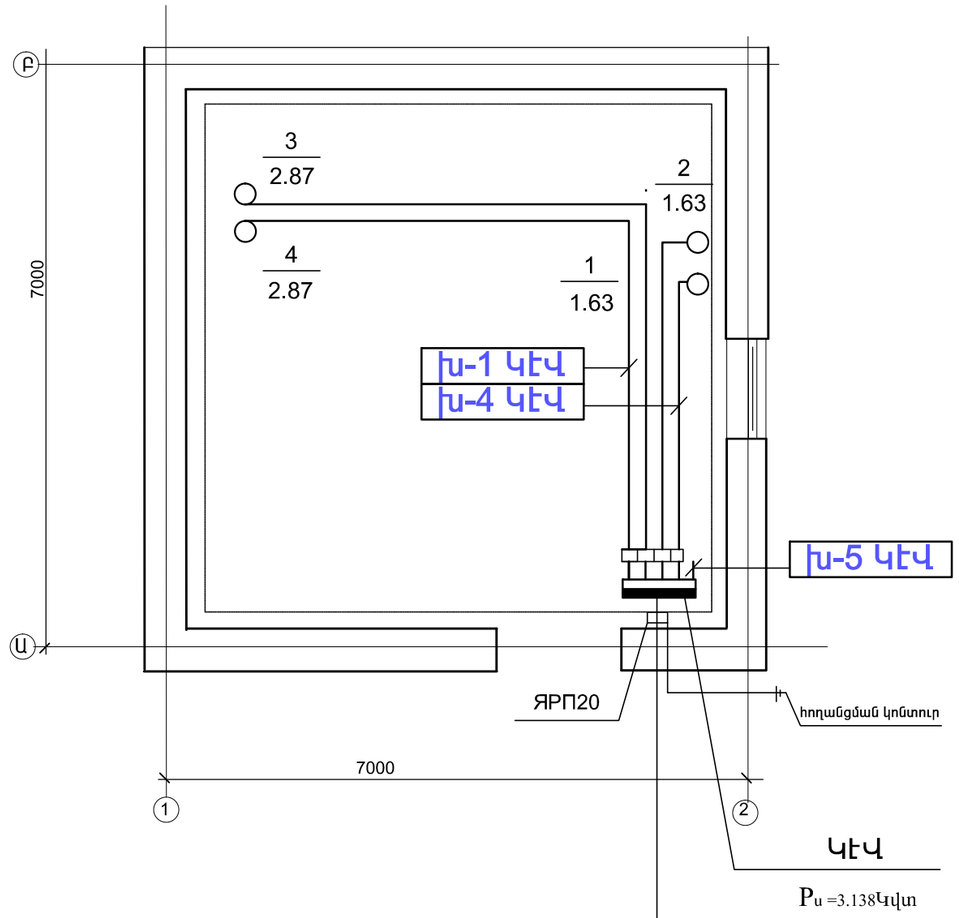

ՕԲՅԵԿՏԻ ԷԼ.ՄԱՏԱԿԱՐԱՐՈՒՄԸ ԳՈՅՈՒԹՅՈՒՆ ՈՒՆԵՑՈՂ Տ/Ե-ից
ՆԱՅԻՐ ԴՊՐՈՑԻ 0.4կվ ՄԱԼՈՒԽԱՅԻՆ ԳԾԵՐԻ ՏՐԱՄՍԱՆ,ԹԵՐԹ16/16

Pu=9.132 Կվտ Ph=7.3 ԿՎՏ Ih=14Ա Iապ- 30 Ա

ВВГ 4Х6 L=20. △U=2%

«ՏԱՎՐՈՍ» ՍՊԸ	ՆԳՁ	Է.ՀԱՐՈՒԹՅՈՒՆՅԱՆ		ՀՀ ԳԵՂԱՐՔՈՒՆԻՔԻ ՄԱՐԶԻ ԶՈՒԼԱՔԱՐ ՀԱՄԱՅՆՔԻ ԹԻՎ 2 ԴՊՐՈՑԻ ՀԻՄՆԱՆՈՐՈԳՄԱՆ ՆԱԽԱԳԻԾ			
	ՆԱԽԱԳԾԵՑ	Ի.ՀՈՎՍԵՓՅԱՆ					
				ԷԼԵԿՏՐԱՏԵԽՆԻԿԱԿԱՆ ՄԱՍ ԿԱԹՍԱՅԱՏՈՒՆ	ՓՈՒԼ	ԹԵՐԹ	ԹԵՐԹԵՐ
					ԱՆ	Է5-4	4
	ՊԱՏՎԻՐԱՏՈՒ «ՀՀ ՔԱՂԱՔԱՇԻՆՈՒԹՅԱՆ ՆԱԽԱՐԱՐՈՒԹՅԱՆ ԾԻԳ» ՊՀ			ԷԼ.ՈՒԺԱՅԻՆ ՍԱՐՔԱՎՈՐՈՒՄՆԵՐԻ ՍՆՈՒՑՄԱՆ ԷԼ.ԼՈՒՍԱՎՈՐՄԱՆ ՀԱՏԱԿԱԳԻԾ			